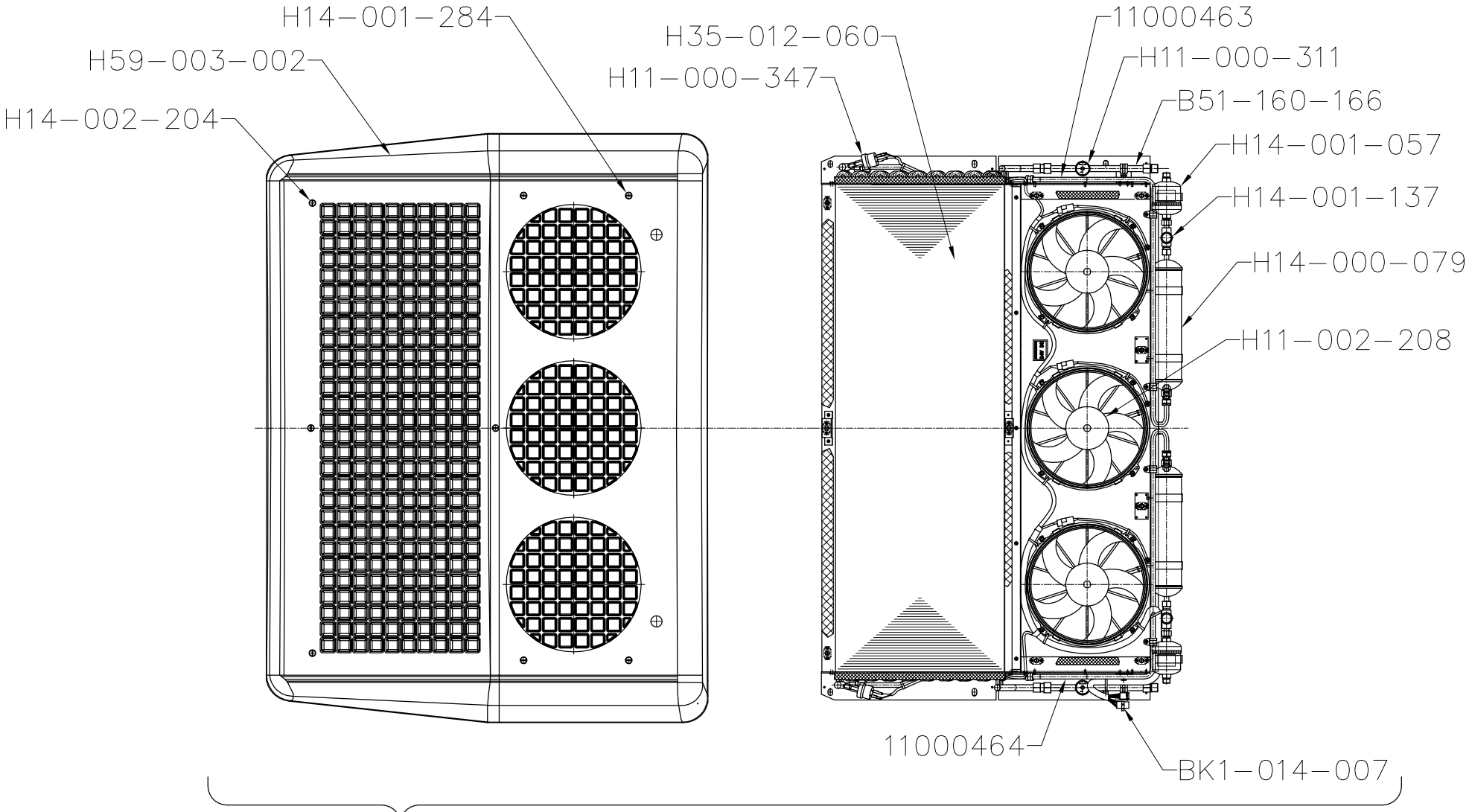

B76-270024-668

KONVEKTA AG KÜHL-& KLIMAANLAGEN D-34607 SCHWALMSTADT				
	TAG	NAME	ERSATZTEILLISTE DKD655/4/24V	Zeichnungs-Nr.:
Gez.	20.07.05	C. Vonholdt		76-668ET
Gepr.				